112-ის ეთერით...

N23,
ივლისი, 2015

112 – ახალგაზრდული ოლიმპიური ფესტივალის პარტნიორი (გვ.4)

ამერიკელს პუდელი ლომი ეგონა და 911-ში დარეკა (გვ.17)

ჰედი ლამარი – მსახიობი და გამომგონებელი (გვ.14-15)

რედაქტორი ლიკა ალადაშვილი

ნომერზე მუშაობდნენ: თეა გზირიშვილი, სოფო ალექსიძე, ნატალია გელაშვილი,
მარიამ ჯმუხაძე, ჰენრიეტა ელიაური, მარიამ კიკნაძე,
მაია ჩიქოვანი

დიზაინი თეა კუპრაძე

112 - ახალგაზრდული ოლიმპიური ფესტივალის პარტნიორი 83.4

სისულელის საზღაური 83.5

12 წლის ბიჭის საოცარი ზარი 83.6

13 წლის ბიჭუნამ სიმსივნის დამარცხება მეგობრებთან ერთად „როჯის ჯიბეებზე" აღნიშნა 83.7

სოციალური რეკლამა 83.8-9

იაპონელი ფერმერის გმირობა ცხოველების გადასარჩენად 83.10-44

83.11 ჯაბამ ობნინსკიდან ახალშობილი გადაარჩინა

83.13 წითური ტომის გმირობა

83.14-15 ჭეიდი ლამარი - მსახიობი და გამომგონებელი

83.16 ისტორიის რამდენიმე უდიდესი ხანძარი

83.17 ამერიკელმა ჯუდელი გაჭცეულ ლომად ჩათვალა და 911-ში დარეკა

„გადაუდებელი დახმარების ოპერატიული მართვის ცენტრი - 112“, 2015 წლის ზაფხულის რიგით მე-13 ახალგაზრდული ოლიმპიური ფესტივალი „თბილისი 2015“-ია პარტნიორია

„გადაუდებელი დახმარების ოპერატიული მართვის ცენტრი - 112“ ევროპის ახალგაზრდული ფესტივალი „თბილისი 2015“-ის პარტნიორია, რაც მიზნად ისახავს ფესტივალის უცხოელ ტურისტებში (10 000-მდე სტუმარი) საქართველოში მოქმედი გადაუდებელ დახმარების ერთიანი ნომრის - 112 ის ცნობადობის ამაღლებას. მაქსიმალური შედეგის მისაღებად 112-მა განახორციელა საინფორმაციო კამპანია სხვადასხვა საკომუნიკაციო არხების მეშვეობით:

1. თითოეულ უცხოელ სტუმარს გადაეცა 112-ის საინფორმაციო ბარათი საქართველოს საზღვრის გადმოკვეთისთანავე

2. ოლიმპიურ სოფელში არსებულ საცხოვრებელ სახლებსა და სტუმრებისათვის განკუთვნილ სატრანსპორტო საშუალებში გაიკრა საინფორმაციო წებოვანი ქაღალდები

3. სპორტულ დარბაზებში განთავსდა საინფორმაციო ბანერები

4. ფესტივალის ელექტრონულ და საბეჭდ საინფორმაციო მასალებში განთავსდა ინფორმაცია 112-ის შესახებ

სისულელის საზღაური

15 აპრილი 2006

ჩრდილოეთ ლონდონის ერთ-ერთ ქუჩაზე ახალგაზრდა კაცი დაეცა და ფეხი დაიზიანა, მას ეგონა რომ ფეხი მოიტეხა და ტაქსი გამოიძახა, რათა საავადმყოფოში წასულიყო.

ათი წუთის შემდეგ ტაქსი მოვიდა.

- სად გნებავთ? - იკითხა ტაქსის მძღოლმა და მანქანა დაქოქა.

- საავადმყოფოში თუ შეიძლება, მგონი ფეხი მაქვს მოტეხილი - უპასუხა მამაკაცმა.

- ღმერთო ჩემო, თქვენ ვერ იმგზავრებთ ტაქსით, თუ ფეხი მოტეხილი გაქვთ. დამელოდეთ ერთი წუთით.

ტაქსის მძღოლმა 999-ზე დარეკა, ზარი სუზი ბრენტმა მიიღო.

- მან ფეხი მოიტეხა, თქვენს ტაქსში ზის და გთხოვთ საავადმყოფოში წაყვანას. რატომ არ მიგყავთ? თუ ჩვენ სასწრაფოს გამოვაგზავნით, ჩვენ იძულებულები ვიქნებით ის ტაქსიდან ჩამოვსვათ, რაც იმას ნიშნავს რომ ის უნდა გაინძრეს. თუ ვინმეს მოტეხილობა აქვს, უნდა ვეცადოთ რომ მან ნაკლებად იმოძრაოს -უპასუხა სუზიმ.

- მომისმინეთ, მას ფეხი აქვს მოტეხილი და უფლება აქვს სასწრაფო დახმარება მიიღოს.

- მე დიდი სიამოვნებით გამოვუშვებ სასწრაფოს, თუმცა პაციენტი მოტეხილი ფეხით უკვე მანქანაშია, უფრო სწორი იქნებოდა თქვენ წაიყვანოთ საავადმყოფოში.

- კარგი-თქვა ტაქსის მძღოლმა და ყურმილი გადადო.

ტელეფონიდან მესმოდა მამაკაცის ხმა, რომელიც ტკივილისგან ილანძღებოდა, ისეთი შთაბეჭდილება დამრჩა თითქოს ის მანქანიდან ჩამოსვეს, რამდენიმე წამის შემდეგ, ტაქსის მძღოლმა კვლავ მიპასუხა:

- მე ის მანქანიდან ჩამოვსვი, ახლა შეგიძლიათ გამოუშვათ სასწრაფო.

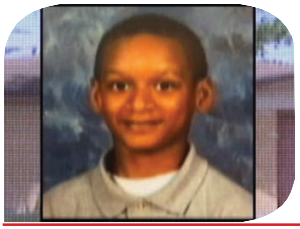

12 წლის ბიჭის საოცარი ზარი

ტეხასის შტატში მცხოვრები 12 წლის ბიჭის სახლში მძარცველები შეიჭრნენ, ბავშვმა 911-ზე დარეკა:

- ვიღაც ცდილობს სახლში შემოსვლას - განუცხადა დეიონ მერდოკმა 911-ის დისპეტჩერს, - მე დედაჩემის ოთახში ვარ, გთხოვთ, იჩქარეთ.

მერდოკი ხაზზე იყო და ისმენდა დისპეტჩერის მითითებებს, რომელმაც უთხრა, კარადაში დამალულიყო. ბიჭი ცდილობდა ყოფილიყო მამაცი და მოესმინა რა ხდებოდა სახლში, მისი თქმით მძარცველები დედამისის ოთახში შევიდნენ.

- ჩუმად უნდა ვიყო, ისინი მოდიან - ჩურჩულით უთხრა ბავშვმა დისპეტჩერს, რომელიც მუდმივად ამოწმებდა ისევ ხაზზე იყო თუ არა ბიჭი.

- ძალიან კარგად აკეთებ ყველაფერს, დედა შენით იამაყებს!

- მეც მხოლოდ მაგაზე ვფიქრობ... უპასუხა დისპეტჩერს ბავშვმა.

დისპეტჩერმა მერდოკი შეაქო და უთხრა, რომ ძალიან ჭკვიანი ბიჭი იყო.

მალე პოლიციაც მივიდა მისამართზე ქურდები ტყეში გაიქცნენ, თუმცა მოგვიანებით ისინი დააკავეს.

მიუხედავად ასეთი განსაცდელისა, ბიჭი უვნებლად გადარჩა. დედის თქმით, ის ბინის შეცვლასთან დაკავშირებით იყო საქმეზე გასული და ვერც კი წარმოიდგენდა, თუ მის შვილს სახლში რაიმე საფრთხე დაემუქრებოდა.

წყარო: http://abcnews.go.com

13 წლის ბიჭუნამ სიმსივნის დამარცხება მეგობრებთან ერთად „როკის კიბეებზე" აღნიშნა

13 წლის შონ ბერტოლუჩი, უამრავი ადამიანის მსგავსად, ფილადელფიაში ვიზიტისას აუცილებლად სტუმრობს როკი ბალბოას კიბეებს და მასზე ლეგენდარული ფილმის გმირის მსგავს გარბენს აკეთებს.

- სიმსივნის დიაგნოზი ფილადელფიაში დამისვეს. განკურნების შემდეგ, პირველი, რაც გამახსენდა, ეს ადგილი იყო - ამბობს შონი.

ბიჭუნას დიაგნოზი ნეირობლასტომა იყო. ჩოგბურთის ბურთის ხელა სიმსივნის დამარცხებას 18 თვიანი მკურნალობა დასჭირდა. დროის დიდი ნაწილი შონმა ფილადელფიის ბავშვთა საავადმყოფოში გაატარა. მერვე კლასელი ბიჭუნა საკუთარ თავს შეჰპირდა, როდესაც კიბოს დაამარცხებდა, ფილადელფიის ხელოვნების მუზეუმის ცნობილ კიბეებზე აუცილებლად გამართავდა აღსანიშნავ მარათონს.

- ჩემს ოჯახს ამ საშინელების გადატანაში თავად შონის განწყობა და სიმხნევე დაეხმარა. დღემდე ვამბობ, მე - ზრდასრული ადამიანი ვისურვებდი მისი ძალის ნახევარი მქონდეს - ამბობს შონის მამა.

თუკი ფილადელფიას ეწვევით და ხელოვნების მუზეუმს ნახავთ, დარწმუნდებით რომ მისი კიბეების არბენა, ნამდვილად დამღლელი პროცესია. თუმცა ქიმიოთერაპიის შემდეგ, შონისთვის ეს არ ყოფილა რთული გამოწვევა.

ბიჭუნამ ორჯერ აირბინა და ჩამოირბინა კიბეებზე, მას მეგობრები და ოჯახის წევრები ახლდნენ. განწყობა, რომელსაც ფოსფორისფერ მაიკაში გამოწყობილი მხარდამჭერების მცირე ჯგუფი ქმნიდა, როკისაც კი აღაფრთოვანებდა.

- საოცარება იყო შონის დანიშნულების ადგილზე მიყვანა, ამ დღემდე ჩვენ 18 მძიმე თვე გამოვიარეთ და ჩვენი ბიჭუნა დაუღალავად იბრძოდა - ჰყვება შონის დედა.

- მას დიდი ხნის განმავლობაში ტკივილები აწუხებდა, ახლა კი ყველაფერმა გაუარა - ამბობს შონის პატარა ბიძაშვილი ჯეკი, რომელიც მეგობრის მხარდასაჭერად მუზეუმის კიბეებთან მივიდა.

შონი აღფრთოვანებულია იმ ადამიანებით, რომელიც მასთან მისალოცად და ამ დღის აღსანიშნავად მივიდნენ: - ეს კიდევ ერთხელ ამტკიცებს, თუ როგორი საუცხოო ოჯახის წევრები და შესანიშნავი მეგობრები მყავს. კარგია, როცა იცი, რომ საიმედო ადამიანების ხელში ხარ - ამბობს გამოჯანმრთელებული ბიჭუნა.

წყარო: www.goodnews.ge

სოციალური რეკლამა

ისლანდიაში საგზაო უსაფრთხოების უზრუნველყოფის და ნასვამი მძღოლების გაფრთხილების მიზნით ასეთი სახის ბანერი შექმნეს. ბანერი მნახველს არჩევანს სთავაზობს: **„დალიე? აირჩიე ვინ წაგიყვანს შინ“**

„შეწყვიტე ძალადობა, არ დაჯდე ნასვამი საჭესთან!“

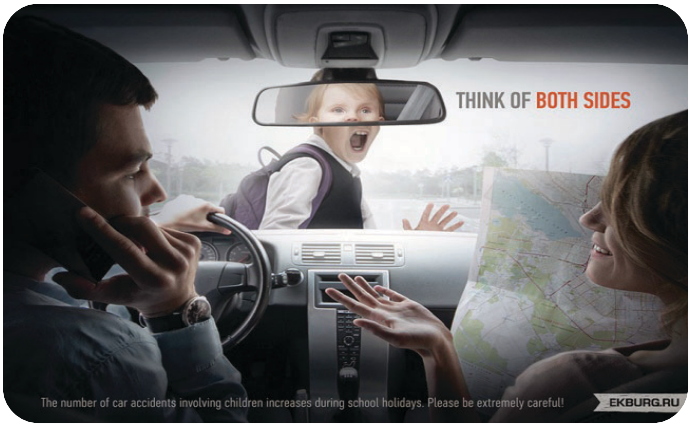

„იფიქრე ორივე მხრიდან“ - სასკოლო არდადეგების დროს, ავტოსაგზაო შემთხვევებისას დაზარალებული ბავშვების რაოდენობა იზრდება.

გთხოვთ, გამოიჩინოთ ყურადღება!

ძალადობის წინააღმდეგ შექმნილი ბანერი - **„მსხვერპლი ისეთივე ადამიანია, როგორიც შენ და მე!“**...

„შეიკარი ღვედი და დარჩი ცოცხალი“...

ბანერი, რომელიც შექმნილია ცხოველთა მიმართ ძალადობის წინააღმდეგ და გვაფრთხილებს, რომ ყველა ცოცხალ არსებას აქვს არსებობის, სიცოცხლის უფლება!

იაპონელი ფერმერის გმირობა ცხოველების გადასარჩენად

ნაოტო მაცუმურა იაპონელი ფერმერია. განსაკუთრებული აქ არც არაფერი იქნებოდა, რომ არა ის ფაქტი, რომ ნაოტო ერთადერთი მაცხოვრებელია ქალაქ ტომიოკაში, რომელიც ატომურ ელექტროსადურ „ფუკუსიმა-1"-დან 9,5 კმ-ში მდებარეობს.

2011 წელს მომხდარი ატომური კატასტროფის შემდეგ 150 000-ზე მეტმა ადამიანმა დატოვა მშობლიური ქალაქი, რომელიც კარანტინის ზონაში მოექცა ატომურ ელექტროსადგურთან ახლოს მდებარეობის გამო. ნაოტომაც დატოვა ქალაქი და მშობლებთან ერთად სხვაგან გადავიდა საცხოვრებლად, მაგრამ ტომიოკაში დარჩენილი ცხოველების ბედი

ადარდებდა და უკან დაბრუნება გადაწყვიტა.

ტომიოკაში დაბრუნებულ ნაოტოს ქალაქში უამრავი მიტოვებული, დამშეული და დასუსტებული ცხოველი დახვდა. ფარეხში შიმშილით მკვდარ 120 ძროხასაც გადააწყდა. მთავრობამ გადაწყვიტა, რომ ბევრად ჰუმანური იქნებოდა ამ ცხოველების განადგურება, თუმცა ნაოტომ მზადყოფნა გამოთქვა და განაცხადა, რომ თვითონ მიხედავს მათ. ააშენა ფარეხი, სადაც დღეს 31 ძროხა ცხოვრობს. გარდა ამისა, ის კატებს, ძაღლებს, გარეულ ღორებს და სირაქლემასაც, კი უვლის.

ნაოტო მუდმივად მოძრაობს ქალაქში, რათა გასაჭირში ჩავარდნილი ცხოველები გადაარჩინოს და საკმარისი საკვებითა და წყლით უზრუნველყოს. ამ ყველაფრის გაკეთებას იგი შემოწირულობების საშუალებით ახერხებს.

მაცუმურამ კარგად იცის, რომ გამოსხივება მის ჯანმრთელობას დიდ ზიანს აყენებს, მაგრამ ამაზე ფიქრსაც კი უკრძალავს საკუთარ თავს და არ აპირებს თავისი ოთხფეხა მეგობრების მიტოვებას: - „ექიმებმა გამაფრთხილეს, რომ 30-40 წელიწადში დავავადდები, თუმცა ამ დროისთვის უკვე ისედაც გარდაცვლილი ვიქნები, ამიტომ ეს ოდნავადაც არ მანაღვლებს!“ - ამბობს იგი.

დღეს ნაოტო მაცუმურა ტომიოკას ერთადერთი ბინადარია.

წყარო: www.http://twistedsifter.comx

კატამ ობნინსკიდან ახალშობილი გადაარჩინა

ობნინსკელმა კატამ საქვეყნოდ გაითქვა სახელი მას შემდეგ, რაც მან დედის მიერ სადარბაზოში მიტოვებული ახალშობილი გადაარჩინა. ბიჭუნა სახლის კიბეზე ყუთით დატოვეს. ცხოველი რამდენიმე საათის განმავლობაში ლოკავდა და ათბობდა ბავშვს, თან ხმამაღლა კნაოდა, რომ გამვლელების ყურადღება მიექცია.

კალუგის რაიონის პოლიციამ ბავშვის მშობლების ძებნა დაიწყო. გამოქვეყნდა ფოტოები, სადაც ჩანს ბავშვის ნივთები და ტანსაცმელი, რომელიც იმავე ყუთში იყო მოთავსებული, რომელშიც ჩვილი იწვა. გაკეთდა განცხადება: „2015 წლის 10 იანვარს, ქ. ობნინსკში, ლენინის გამზირის #180-ში მდებარე სახლის სადარბაზოში ნაპოვნია ბიჭუნა, დაახლოებით ასაკი 1,5-3 თვემდე. ნებისმიერი ინფორმაციის არსებობის შემთხვევაში მოსახლეობას მოვუწოდებთ მიმართონ პოლიციას".

ბავშვი საავადმყოფოში გადაიყვანეს, გამოკვლევების ჩატარების შემდეგ აღმოჩნდა, რომ მას არავითარი დაზიანება და არც ჰიპოთერმიის (გადაცივება) ნიშნები არ აღენიშნებოდა, ძალიან მშვიდი იყო, არ ტიროდა, კარგად იკვებებოდა და მშვენივრად ეძინა. თვითმხილველების თქმით, კატა ძალიან მიეჩვია ბავშვს, განიცდიდა და ნერვიულობდა მისი მდგომარეობის გამო და როცა ჩვილი სასწრაფო დახმარების მანქანით გადაყავდათ, დიდი ხნის განმავლობაში უკან მისდევდა მანქანას.

გმირი ფისუნია ზემოაღნიშნული სახლის სადარბაზოში ცხოვრობს და მას მეზობლები პატრონობენ. ყველა აღნიშნავს, რომ მაშკა ძალიან თბილი და მეგობრული ცხოველია.

ამ ამბის გახმაურების შემდეგ, ბევრმა ადამიანმა გამოთქვა ბავშვის შვილად აყვანის და ფისო-მაშკას პატრონობის სურვილი.

წყარო: www.vesti.ru

წითური ტომის გმირობა

აშშ-ს ქალაქ კოლამბუსში, 50 წლის გარი როშეიზონს სიკვდილი ელოდა, რომ არა მისი ოთხფეხა მეგობარი ტომი, რომელმაც 911-ზე დარეკა.

გარის მიკროინსულტი დაემართა, ინვალიდის ეტლიდან გადმოვარდა და წამოდგომა ვეღარ შეძლო. ადგილზე მისულ მაშველებს გარიმ განუცხადა, რომ ის სპეციალურად ცდილობდა ცხოველისთვის ესწავლებინა, როგორ უნდა დაეჭირა თათი ტელეფონზე არსებული SOS ღილაკისთვის, თუმცა იმედი არ ჰქონდა რომ საჭიროების შემთხვევაში ამის გაკეთებას შეძლებდა.

911-ის სადისპეტჩეროში ზარი გაისმა, მაგრამ ხმას არავინ იღებდა. დისპეტჩერმა გადაწყვიტა გადაერეკა დაფიქსირებულ ნომერზე და გაერკვია რაში იყო საქმე, თუმცა პასუხი რასაკვირველია ვერ მიიღო. 911-ში გადაწყვიტეს ტელეფონის ნომრის რეგისტრაციის მისამართზე ბრიგადა გაეგზავნათ. ადგილზე მისულ მაშველებს ინვალიდის ეტლიდან გადმოვარდნილი უგონოდ მყოფი გარი და ტელეფონის გვერდით მწოლიარე წითური ტომი დახვდათ.

„ის ჩემი გმირია!“ - განაცხადა გარი როშეიზონმა.

ცხოველმა პატრონის სიცოცხლე SOS ღილაკზე თათის დაჭერით იხსნა.

წყარო: www.kp.ua

ჰეიდი ლამარი - მსახიობი და გამომგონებელი

ჰეიდი კიესლერის გულის მოგებას მილიონერები და არისტოკრატები ცდილობდნენ, მაგრამ მისი რჩეული ავსტრიელი ფაბრიკანტი, (იარაღის მოვაჭრე) ფრიც მანდალი გახდა.

ახალდაქორწინებულები ზალცბურგის ახლოს, ძველებურ სასახლეში დასახლდნენ. ულამაზესი ლანდშაფტები, ჯიშიანი ცხენები, ძვირადღირებული მანქანები... კიდევ რა არის საჭირო ბედნიერი ცხოვრებისთვის? მაგრამ ჰეიდისთვის ეს საკმარისი არ აღმოჩნდა... მოიწყინა და გულგრილი გახდა ყველაფრის მიმართ. მალე კი მოსამსახურის ფორმაში გადაცმული ჰოლივუდში „გაიქცა“, ფსევდონიმად „ჰეიდი ლამარი“ აირჩია და მთელი არსებით გადაეშვა კინოს სამყაროში, მონაწილეობდა ფილმებში და დიდი წარმატებითაც სარგებლობდა.

ამ დროს ევროპაში ფაშიზმი ბობოქრობდა და მეორე მსოფლიო ომი ახლოვდებოდა... ჰეიდი ძალიან განიცდიდა ყველაფერს, რაც მის სამშობლოში ხდებოდა, მითუმეტეს რომ იგი ებრაელი გახლდათ. იხსენებდა ყველაფერს, რაც ოდესღაც მოესმინა შეხვედრებზე, სადაც მეუღლეს ახლდა ხოლმე. მანდალის მეთოდმა - ყუმბარის სატყორცნი მექანიზმების მოქმედებაში მოსაყვანად ელექტრონული სადენები გამოეყენებინათ, წყალქვეშა საომარი მოქმედებების შემთხვევაში არ გაამართლა. შეხვედრებზე აქტიურად განიხილავდნენ ამ საკითხს და მსჯელობდნენ ყუმბარსატყორცნი მექანიზმების ალტერნატიულ - რადიო სიხშირულ მართვაზე... ეს ყველაფერი ჰეიდის გონებაში ამოტივტივდა, გაახსენდა ბევრი ტექნიკური დეტალი და მალე ახალი, უდიდესი აღმოჩენის სქემის კონტურებიც გამოიკვეთა... ჰეიდი მიხვდა, რომ შეეძლო სამშობლოსთვის ფასდაუდებელი სამსახური გაეწია.

● ჰეიდი ლამარი გახლავთ ადამიანი, რომელმაც გამოიგონა ის, რაც დღეს სა-

ფუძვლად უდევს GPS, GSM, Bluetooth და Wi-Fi ტექნოლოგიებს

- ამ ადამიანმა შეიმუშავა კავშირგაბმულობის არხებისთვის ინფორმაციის დაშიფრვის პრინციპები

- მისი გამოგონების გარეშე დღეს ვერ იარსებებდნენ სატელიტური თანამგზავრები, ვერ იმუშავებდა მობილური კავშირი, ნავიგაციის სისტემები

ალბათ ოდესმე ამ ყველაფერს ვინმე სხვა გამოიგონებდა, მაგრამ ეს შეძლო მან - ჰოლივუდის მსახიობმა, რომლისგანაც ღიმილის და ლამაზი გარეგნობის მეტს არავინ არაფერს ელოდა.

უსადენო კომპიუტერული სისტემების ენთუზიასტებმა შემთხვევით აღმოაჩინეს ეს ისტორია და უნდოდათ ჰეიდი ლამარი კონგრესის ღირსების ორდენზე წარედგინათ, თუმცა უშედეგოდ. მხოლოდ 1997 წელს მიიღო ჰეიდიმ Electronic Frontier-ის ფონდის ჯილდო. დაგვიანებულმა პატივმა მსახიობის და გამომგონებლის განაწყენება გამოიწვია და იგი არ გამოცხადდა დაჯილდოების ცერემონიაზე, ჯილდო მის ნაცვლად მისმა ერთადერთმა ვაჟმა ენტონი ლოუდერმა მიიღო.

კინემატოგრაფიის სფეროში განსაკუთრებული მიღწევებისთვის ჰეიდი ლამარს ჰოლივუდის „დიდების ხეივანში“ ვარსკვლავი გაუხსნეს. მსახიობის დაბადების დღე - 9 ნოემბერი კი ამერიკაში გამომგონებლის დღედ არის მიჩნეული.

წყარო: www.adme.ru

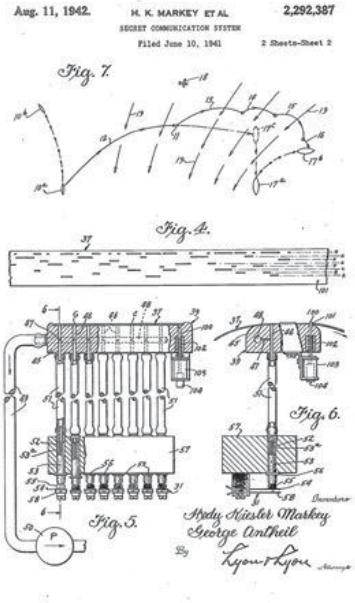

ისტორიის რამდენიმე უდიდესი ხანძარი

ერთ- ერთი ყველაზე ცნობილი ხანძარი უძველესი ბიზანტიის დედაქალაქ კონსტანტინოპოლში მოხდა. 406-1204 წლებში ქალაქი ხუთჯერ გადაიწვა. ბიზანტიელები ახერხებდნენ ყოველთვის აღედგინათ განადგურებული ქალაქი.

რომაელი ისტორიკოსის ტაციტუცის მოსაზრების თანახმად, ისტორიას შემორჩა კიდევ ერთი უდიდესი ხანძარი, რომელიც რომში მოხდა. ხანძარი სწრაფად გავრცელდა და ქალაქი ხუთ დღე ნახევარში დაიწვა. რომის 14 რაიონიდან 10 სრულიად განადგურდა.

აღსანიშნავია, ჩიკაგოს 1871 წლის ხანძარი. გადაიწვა 17 000 შენობა, 300-მდე ადამიანი დაიღუპა, ხოლო 90 000 კი უსახლკაროდ დარჩა. ცეცხლი ო'ლირის ბეღელში გაჩნდა. ხანძრის გამომწვევი მიზეზი ძროხა იყო, რომელმაც ფეხი სანთელს წამოკრა.

მსოფლიოში ერთ-ერთი ყველაზე მასშტაბური და ცნობილი ხანძარი მასაჩუსეტის შტატის, ქ.ბოსტონში მოხდა. ამ ხანძარმა, გაანადგურა ათობით საწარმო დაწესებულება. ზარალის ანაზღაურების გამო სადაზღვევო კომპანიები გაკოტრდნენ. ხანძრის დროს დაიღუპა 20 ადამიანი და განადგურდა 776 შენობა.

ამერიკელმა პუდელი გაქცეულ ლომად ჩათვალა და 911-ში დარეკა

აშშ-ს ქალაქ ნორფოლკის მცხოვრებმა (ვირჯინიის შტატი) ქუჩაში მოსეირნე ძაღლი გაქცეულ ლომად მიიჩნია, 911-ში დარეკა და განაცხადა, რომ ცხოველი საფარაუდოდ მშიერია და საკვებს ნორფოლკის ქუჩებში ეძებს. პოლიციამ ინფორმაცია, ლომის გაქცევის შესახებ ზოოპარკში გადაამოწმა. ზოოპარკის ადმინისტრაციიდან უარყოფითი პასუხის მიღების შემდეგ, პოლიციაში მიხვდნენ, რომ ზარის ინიციატორს გაქცეულ ლომად მოეჩვენა ძაღლი, სახელად ჩარლზ მონარჭი - პუდელისა და ლაბრადორ-რეტრივერის მეტისი. ჩარლზის პატრონი სპეციალურად უკეთებს ძაღლს ისეთ ვარცხნილობას, რომ იგი მართლაც ძალიან ემსგავსება ლომს, ფუმფულა ფაფარითა და ფუნჯა კუდით. ძაღლი ადგილობრივ ღირსშესანიშნაობად ითვლება, აქვს საკუთარი Facebook გვერდი, სოციალურ ქსელში მისი მეგობრების რაოდენობა კი 2000-მდე აღწევს.

ძაღლის მფლობელს პოლიციამ არაერთხელ მიუთითა იმის შესახებ, რომ ჩარლზის გარეგნობას ხშირად შეყავს მნახველები შეცდომაში და იგი ლომის ბოკვერი ჰგონიათ. პატრონი ხშირად ასეირნებს თავის ოთხფეხა მეგობარს ზოოპარკის შორიახლოს და ხალისობს შეშინებული ადამიანებით, რომლებსაც ჰგონიათ, რომ ის ლომთან ერთად არხეინად სეირნობს ვოლიერის გარეთ. „ადამიანებს ვეუბნები ხოლმე, რომ ჩარლზი ლომის და ლაბრადორის ნაჯვარია და ნახევარზე მეტს სჯერა“ - ამაყად აცხადებს ჩარლზ მონარჭის პატრონი.

წყარო: www.panorama.am/ru

შსს სსიპ – 112

ვაშლიჯვრისა და ნუსუბიძის
მიკრორაიონების დამაკავშირებელი
ავტობანი

www.112.ge

pr@112.ge